Suministros Generales de Transmisiones

Pol. Ind. L'alter ◇ Dels Ferrers, s/n
Tel. 961 242 804 ◇ Fax. 961 242 805
46290 ALCACER (Valencia)
www.sgtransmisiones.com
E-mail: sgtventas@yahoo.es

reenvío angular serie 4000

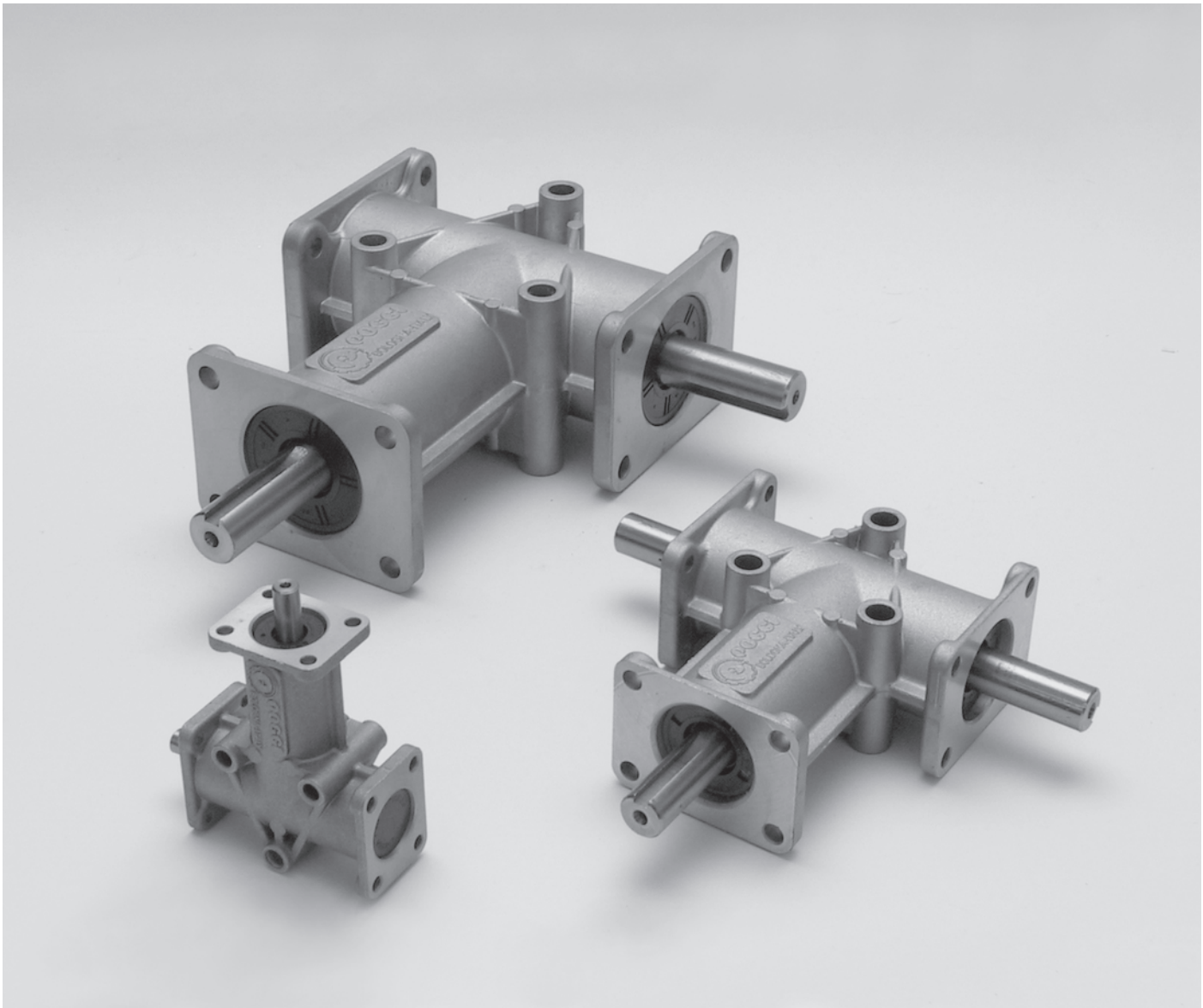

características generales del reenvío angular serie 4000

Forma
El cárter del reenvío de ángulo es de tipo monobloc compacto, construido en un tipo de fundición ligera y está provisto de bridas y encajes de guía para el correcto centrado del mismo, por lo cual permite su montage embridado a cualquier chasis.

Engranajes
El par de engranajes cónicos son de tallado recto tipo CONIFLEX. Los engranajes son de acero cementado

Ejes
Los ejes son de acero de superior calidad y protegidos contra la oxidación

Rodamientos
Los ejes están soportados por rodamientos muy dimensionados para absorver las cargas radiales y axiales por lo que se pueden montar sobre ellos poleas, juntas universales, piñones, etc. Los rodamientos son de primeras marcas.

Velocidad de trabajo
El reenvío ha sido proyectado para una velocidad de entrada en el eje A de 1400 rpm y aplicando una potencia de las de la tabla se asegura una vida media de 10.000 horas de funcionamiento. Es muy importante tener en cuenta que sí el reenvío es utilizado como multiplicador de velocidad (R 1:2) utilizando los ejes B y C como entrada RECOMENDAMOS que la celocidad de entrada no exceda de 750 rpm.

Temperatura
La temperatura admisible para su buen funcionamiento oscila entre los - 18 °C y + 80 °C (0 °F a 170 °F).

Rumorosidad
El montaje y el control esmerado nos permiten contener la rumorosidad de los reenvíos también con las máximas velocidades.

Juegos angulares
El juego angular está comprendido entre los 15' y 30 ' en todos los reenvíos de stock. Para reenvíos que tengan que trabajar a mayor velocidad o para funcionamiento en condiciones particulares de temperatura, juego angular, etc, consulatr con el departamento tecnico.

Engrase
El reenvío se entrega montado de fábrica con su engrase de por vida.

prestaciones reenvío serie 4000

Tipo	Relación	potencia máx. de entrada eje "A" a 1400 rpm		Par de salida máx. en da Nm	
		kW	HP	B	C
4000	1 : 1	0,37	0,50	0,24	-
	1 : 2	0,15	0,20	0,20	-
4002	1 : 1	0,37	0,50	0,12	0,12
	1 : 2	0,15	0,20	0,10	0,10
4008	1 : 1	1,30	1,75	0,44	0,44
	1 : 2	0,50	0,70	0,34	0,34
4011	1 : 1	1,30	1,75	0,88	-
	1 : 2	0,50	0,70	0,68	-

Tipo	Relación	potencia máx. de entrada eje "A" a 1400 rpm		Par de salida máx. en da Nm	
		kW	HP	B	C
4030	1 : 1	4,00	5,50	2,72	-
	1 : 2	1,50	2,00	2,00	-
4031	1 : 1	4,00	5,50	1,36	1,36
	1 : 2	1,50	2,00	1,00	1,00
4032	1 : 1	6,50	8,80	4,40	-
	1 : 2	3,00	4,08	4,09	-
4033	1 : 1	6,50	8,80	2,20	2,20
	1 : 2	3,00	4,08	2,04	2,04

Cantidad de aceite contenida en lso reenvíos serie 4000:

Articulo	Gramos
4000	30
4002	30
4008	60
4011	60

Articulo	Gramos
4030	100
4031	100
4032	130
4033	130

El aceite contenido en el reenvio es del tipo AGIP Blasia S150 pero puede ser utilizado cualquiera de la tabla siguiente:

Tabla de los aceites aconsejados:

FABRICANTE	AGIP	BP	ESSO	GULF	MOBIL	SHELL
TIPO ACEITE	BLASIA S150	ENERGOL SGR 150	SPARTAN SEP 150	SYNTHETIC GEAR LUBRICANT	GLYGOYLE 22	TIVELA WA

elección del reenvío

Para una corecta elección del reenvío angular debemos considerar las condiciones reales de funcionamiento del reenvío

Parametros fundamentales para la elección

HP o kW	potencia	n_1	velocidad eje de entrada
Mt_2	Par necesario al eje de salida	n_2	velocidad necesaria eje de salida

Factores de servicio Fs

Tipo de carga	Horas de trabajo al dia			
	< 3	da 3 a 8	> 8 a 12	> 12 a 24
Uniforme	0,70	0,90	1,00	1,30
Con choques debiles	0,90	1,00	1,30	1,80
Con choques fuertes	1,30	1,60	1,80	2,30

Ejemplo

Potencia motor	3,0 HP	n_1	1400 rpm
Relación	1 : 1	Funcionamiento	5 horas con choques fuertes
F_S	1,6		

Calcular la potencia correcta con la siguiente formula:

$$HP\ (kW) \cdot F_S = 3{,}0 \cdot 1{,}6 = 4{,}80\ HP$$

Confrontando la potencia del calculo con la potencia trasmisibile indicada en la tabla de las prestaciones de los reenvós (pag. 21) el reenvío adecuado es el tipo 4030 que puede trasmitir 5,35 HP a 1400 rpm..

Cargas maximas aplicables a los ejes.

Tipo	Carga radial kg	Carga axial kg
4000 4002	21	11
4008 4011	41	20

Tipo	Carga radial kg	Carga axial kg
4030 4031	76	43
4032 4033	88	49

Reenvío angular a 2 vías art. 4000

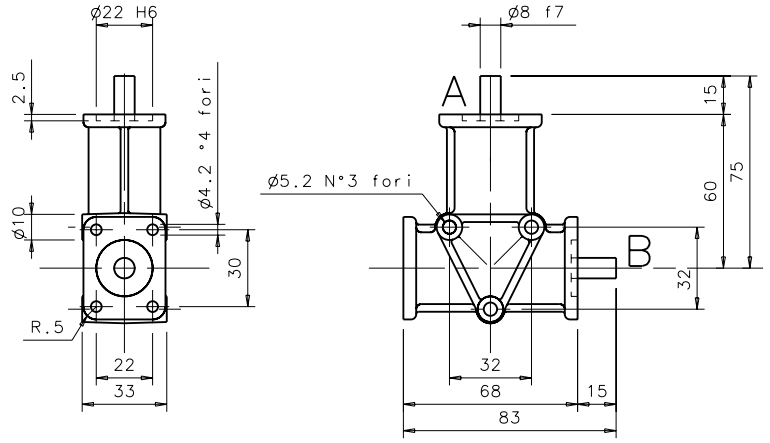

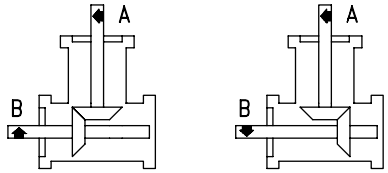

Disp. 1 Disp. 2

Relación	Disp.	Codigo	Descripción
1 : 1	1	184000111	4000 R 1 : 1 D1
1 : 1	2	184000112	4000 R 1 : 1 D2
1 : 2	1	184000121	4000 R 1 : 2 D1
1 : 2	2	184000122	4000 R 1 : 2 D2

Peso kg 0,300

Reenvío angular a 3 vías art. 4002

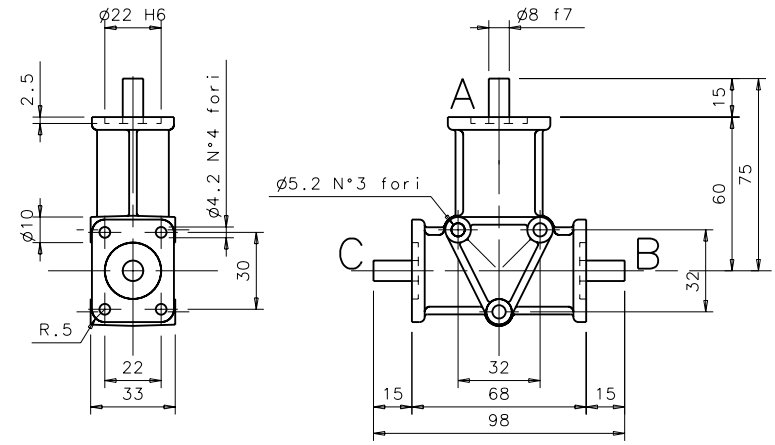

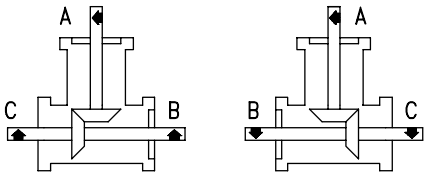

Disp. 1-2

Relación	Disp.	Codigo	Descripción
1 : 1	1/2	184002111	4002 R 1 : 1 D1/2
1 : 2	1/2	184002121	4002 R 1 : 2 D1/2

Peso kg 0,300

Reenvío angular a 2 vías art. **4011**

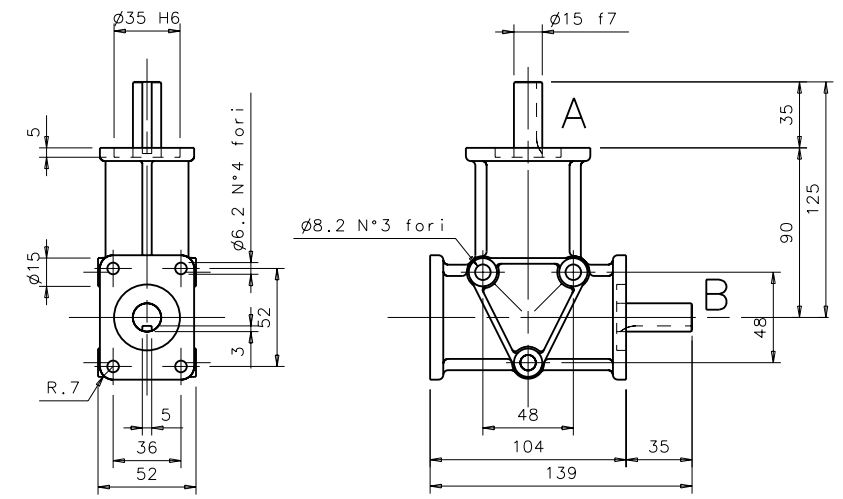

Peso kg 1,200

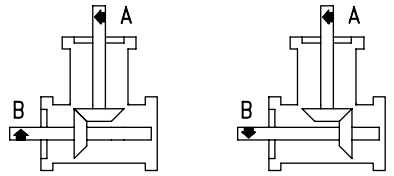

Disp. 1 Disp. 2

Relación	Disp.	Codigo	Descripción
1 : 1	1	184011111	4011 R 1 : 1 D1
1 : 1	2	184011112	4011 R 1 : 1 D2
1 : 2	1	184011121	4011 R 1 : 2 D1
1 : 2	2	184011122	4011 R 1 : 2 D2

Reenvío angular a 3 vías art. **4008**

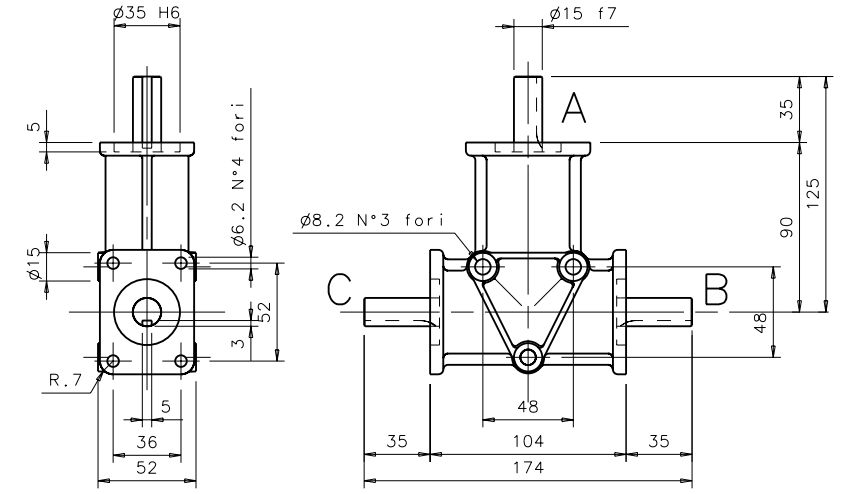

Peso kg 1,200

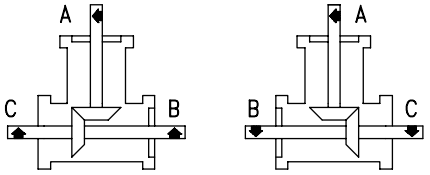

Disp. 1-2

Relación	Disp.	Codigo	Descripción
1 : 1	1/2	184008111	4008 R 1 : 1 D1/2
1 : 2	1/2	184008121	4008 R 1 : 2 D1/2

Reenvío angular a 2 vías art. **4030**

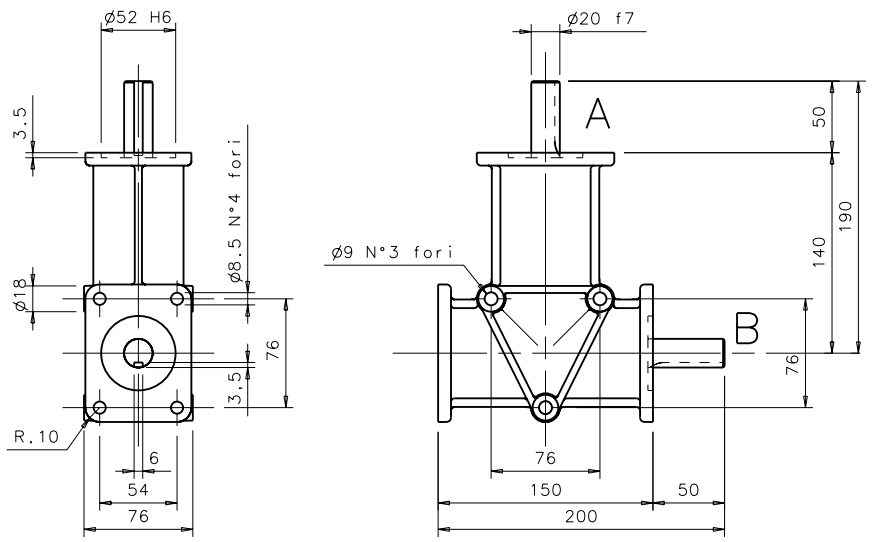

Peso kg 3,500

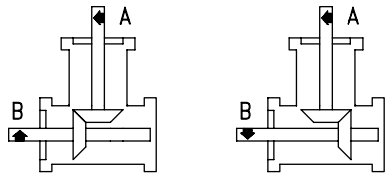

Disp. 1 Disp. 2

Relación	Disp.	Codigo	Descripción
1 : 1	1	184030111	4030 R 1 : 1 D1
1 : 1	2	184030112	4030 R 1 : 1 D2
1 : 2	1	184030121	4030 R 1 : 2 D1
1 : 2	2	184030122	4030 R 1 : 2 D2

Reenvío angular a 3 vías art. **4031**

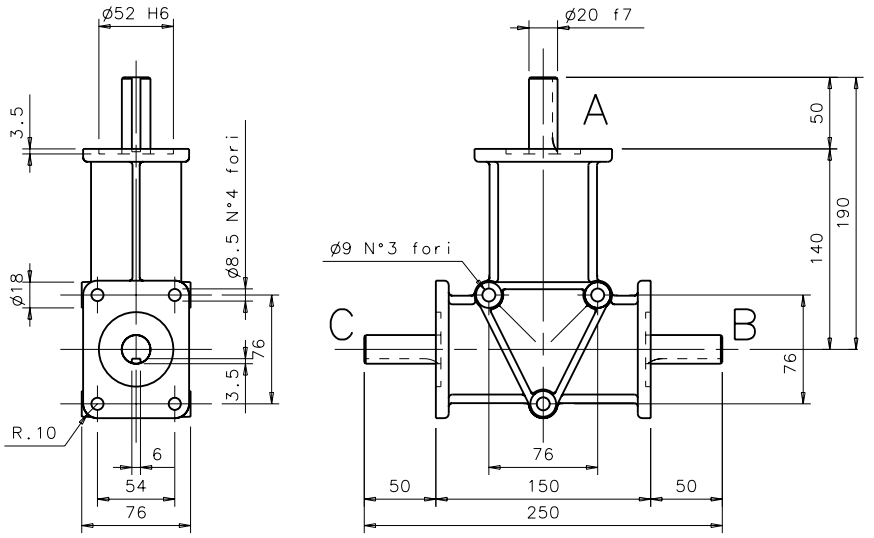

Peso kg 3,500

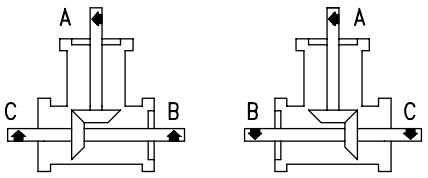

Disp. 1-2

Relación	Disp.	Codigo	Descripción
1 : 1	1/2	184031111	4031 R 1 : 1 D1/2
1 : 2	1/2	184031121	4031 R 1 : 2 D1/2

Reenvío angular a 2 vías art. 4032

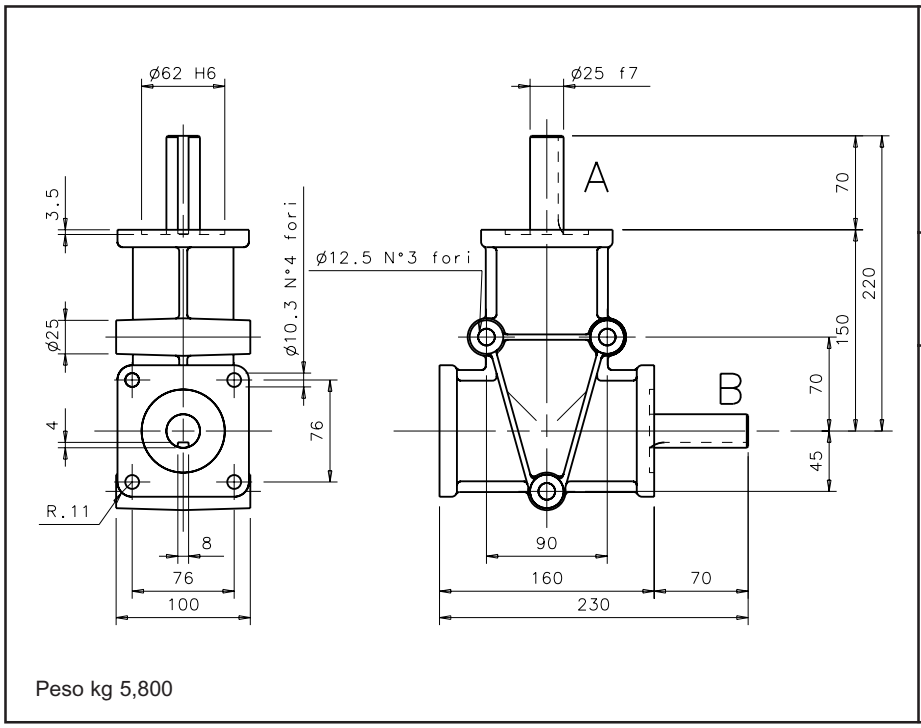

Peso kg 5,800

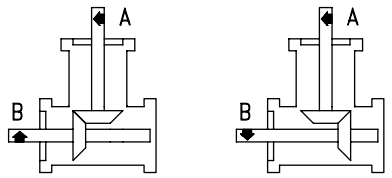

Disp. 1 Disp. 2

Relación	Disp.	Codigo	Descripción
1 : 1	1	184032111	4032 R 1 : 1 D1
1 : 1	2	184032112	4032 R 1 : 1 D2
1 : 2	1	184032121	4032 R 1 : 2 D1
1 : 2	2	184032122	4032 R 1 : 2 D2

Reenvío angular a 3 vías art. 4033

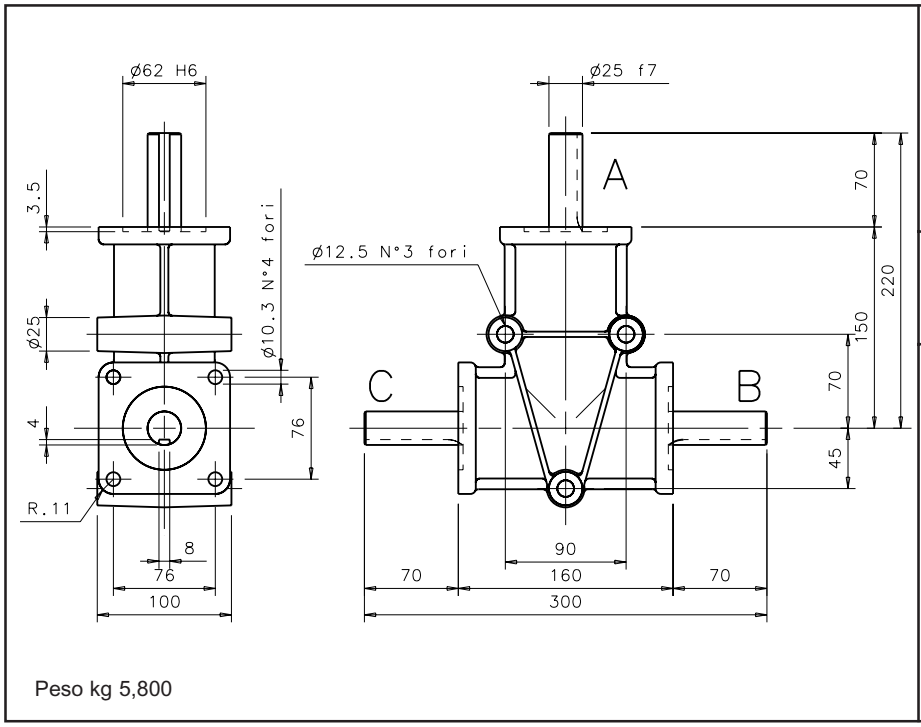

Peso kg 5,800

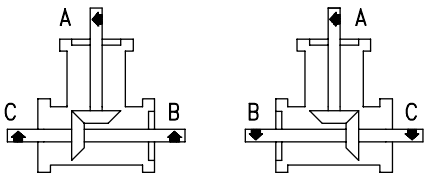

Disp. 1-2

Relación	Disp.	Codigo	Descripción
1 : 1	1/2	184033111	4033 R 1 : 1 D1/2
1 : 2	1/2	184033121	4033 R 1 : 2 D1/2